Catalogo
Catalogue
Katalog

PRODUZIONE DI VITI UNIFICATE E SPECIALI

PRODUCTION OF STANDARD AND SPECIAL SCREWS

HERSTELLUNG VON NORM-UND ZEICHNUNGS-SCHRAUBEN

MECA VIT®

MADE IN ITALY

MECAVIT®

Produzione di viti unificate e speciali - *Production of standard and special screws* - Herstellung von Norm-und Zeichnungs-Schrauben

Produzione industriale italiana di viti unificate e speciali su disegno in acciaio al carbonio, bonificato ed inossidabile per ogni settore industriale.

MECAVIT è considerata dai Clienti tra le migliori realtà produttive italiane nel mercato della viteria.

Industrial production of standard and special screws in heat treated carbon steel and in stainless steel for any industrial fields.

***MECAVIT** is considered one of the best Italian manufacturer on screw market.*

Herstellung von Norm- und Zeichnungs-Schrauben für jeden Bereich.

MECAVIT ist als ein der besten italienischen Schraubenhersteller auf dem Markt angesehen.

“ Ci gratifica la fedeltà dei clienti e la qualità del lavoro che facciamo. Per noi una questione di passioni e di energie spese come se tutto dipendesse dalle nostre viti. ”

“ *Our customers' loyalty and our work gratify us. We work with passion and energy as if everything depended on screws.* ”

“ Kundenzufriedenheit und die Qualität unserer Arbeit befriedigen uns. Wir abreiten mit Leidenschaft und Kraft, als ob alles von unseren Schrauben abhängig wäre. ”

www.mecavit.it

Per le condizioni generali di vendita vedi ***www.mecavit.it/it/listini***
For general Sales Terms, please visit our web page ***http://www.mecavit-screws.com/uk/price-lists***
Für unsere allgemeinen Verkaufsbedingungen besuchen Sie bitte unsere Web-Seite ***http://www.mecavit.de/de/preisliste***

INDEX

M3-M14
ISO 4762 DIN 912

Viti a testa cilindrica con cava esagonale ..... pag 06
Cap screws with socket
Zylinderschrauben mit Innesechskant

M4-M12
ISO 14579

Viti a testa cilindrica con cava esalobata (6 lobi) ..... pag 08
Cap screws with hexalobular drive (6 lobes)
Zylinderschrauben mit Innensechsrund (I6R)

M4-M12
DIN 7991 ISO 10642

Viti a testa svasata piana con cava esagonale ..... pag 10
Countersunk screws with socket
Senkschrauben mit Innensechskant

M4-M12
DIN 7991 6 LOBI ISO 10642 6 LOBI

Viti a testa svasata piana con cava esalobata (6 lobi) ..... pag 12
Countersunk screws with hexalobular drive (6 lobes)
Senkschrauben mit Innensechsrund (I6R)

M5-M8
SIMIL DIN 7984

Viti a testa cilindrica ribassata con cava esagonale ..... pag 14
Cap screws with low head with socket
Zylinderschrauben mit niedriegem Kopf mit Innensechskant

M5-M8
DIN 7984 6 LOBI

Viti a testa cilindrica ribassata con cava esalobata (6 lobi) ..... pag 16
Cap screws with low head with hexalobular drive (6 lobes)
Zylinderschrauben mit niedriegem Kopf mit Innensechsrund (I6R)

M4-M12
ISO 7380-1

Viti con testa a bottone con cava esagonale ..... pag 18
Button head screws with socket
Flachkopfschrauben mit Innensechskant

M4-M12
ISO 7380-1 6 LOBI

Viti con testa a bottone con cava esalobata (6 lobi) ..... pag 20
Button head screws with hexalobular drive (6 lobes)
Flachkopfschrauben mit Innensechsrund (I6R)

M4-M12
ISO 7380-2

Viti con testa a bottone e flangia con cava esagonale ..... pag 22
Button head with flange with socket
Flachkopfschrauben mit Flansch mit Innesechskant

M4-M12
ISO 7380-2 6 LOBI

Viti con testa a bottone e flangia con cava esalobata (6 lobi) ..... pag 24
Button head with flange with hexalobular drive (6 lobes)
Flachkopfschrauben mit Flansch mit Innesechsrund (I6R)

M5-M12
ISO 14583

Viti a testa cilindrica con calotta con impronta esalobata (6 lobi) ..... pag 26
Pan head screws with hexalobular drive (6 lobes)
Linsenschrauben mit Innnsechsrund (I6R)

M5-M12
DIN 34800

Viti a 6 lobi esterni con flangia ..... pag 27
Hexalobular head screws with flange
ASA-Schrauben mit Flansch

M4-M6
TBB by Mecavit

Viti a testa bombata bassa calotta con impronta a croce ..... pag. 28
Cross recess half round head screws
Linsenschraube mit niedrigem Kopf mit Philips-Kreuzschlitz

NOTE: Disponibili su richiesta anche / *Also available on request* / Auch auf Anfrage erhältlich:

DIN 7985

DIN 965

DIN 966

Viti e prodotti speciali (forniture custom su richiesta) ..... pag. 30
Special products *(expressly on demand according customer drawing)*
Sonderteile (eigens auf Anfrage nach Kundenspezifikation)

MECAVIT®

INDUSTRY 4.0

MECAVIT attraverso l' innovazione e la gestione ottimale dei processi produttivi, realizza viti standard che si attengono alle normative (UNI, DIN, ISO).
I plus produttivi che nostra azienda assicura ai Clienti:

- affidabilità nel tempo e mantenimento della qualità assoluta
- utilizzo delle migliori materie prime controllate e certificate
- uso delle più moderne tecnologie di sviluppo e controllo avanzato.

MECAVIT *manufactures screws according to the International standards (UNI, DIN, ISO) though state-of-the art and optimized production processes.*
We offer our customers the following advantages:

- *Reliability, steady and high quality service*
- *Use oft he best, controlled and certified raw materials*
- *A state-of-the art technology and advanced control systems*

MECAVIT fertigt Schrauben gemäß der internationalen Normen (UNI,DIN, ISO) durch Innovation und optimale Leitung der Fertigungsprozesse.
Unseren Kunden bieten wir wie folgt an:

- Beständige Zuverlässigkeit und hohe Qualität
- Verwendung der besten Rohmaterialien, die kontrolliert und zertifiziert sind
- Verwendung der modernsten Technologie und fortgeschrittene Kontrolle.

La nostra produzione è eseguita con standard di qualità particolarmente elevati, nel rispetto dell'ambiente, della sicurezza per i lavoratori e delle esigenze specifiche del Cliente.
La clientela di **MECAVIT** allinea industrie prestigiose di ogni settore, distributori e dettaglianti che hanno premiato nel tempo l'azienda apprezzando l'affidabilità per la quale è conosciuta sui mercati.

We produce with particularly high quality standards while paying particular attention to workplace safety, to environment and to our customer specifications.
*Among **MECAVIT**'s customers there are prestigious companies, distributors and retailres, who have acknowledged and appreciated the reliability, for which Mecavit is well known.*

Unsere Produktion bietet ein besonders hohes Qualitätsniveau an jedoch achtet sie auch auf den Umweltschutz, auf die Sicherheit der Mitarbeiter und auf die Anforderungen des Kunden.
Zu den Kunden von **MECAVIT** zählt man eminente Fachbetriebe, Gross- und Kleinhändler, die die Zuverlässigkeit, für welche Mecavit auf dem Markt wohl bekannt ist, mit einer dauernden Geschäftsbeziehung ausgezeichnet haben.

Logistica e spedizioni
La disponibilità a magazzino di viti unificate è assicurata da uno stock di prodotto finito costituito da circa 4000 pallet sempre pronti alla spedizione. Gli ordini vengono elaborati il prima possibile.

Logistics and shipping
The availability of standard products is assured by a large stock made of around 4000 pallets always ready for shipment. Every order is processed as quickly as possible.

Logistik und Versand
Die Normteile sind dank einem Lagerbestand von ca. 4000 Paletten ständig aus Vorrat und können kurzfristig geliefert werden. Jede Bestellung wird schnellstmöglich bearbeitet.

MECA VIT®

VITI A TESTA CILINDRICA CON CAVA ESAGONALE
CAP SCREWS WITH SOCKET
ZYLINDERSCHRAUBEN MIT INNESECHSKANT

ISO 4762
DIN 912

TESTA LISCIA
WITHOUT KNURLING AROUND THE HEAD
OHNE RÄNDELUNG UM DEN KOPF

Materiali: acciaio 8.8;
acciaio inox A2-70 (10.9, 12.9, A2-70 su richiesta)
Disponibili in versione: grezza; zincato bianco CR3

Material: *steel 8.8;*
steel A2-70 (10.9, 12.9, A2-70 on request)
Both self colour and zinc plated CR 3 available from stock

Festigkeitsklasse: aus Stahl in 8.8
aus stahl A2-70 (auf Wunsch 10.9, 12.9, A2-70)
Aus Vorrat in blank und verzinkt CR3

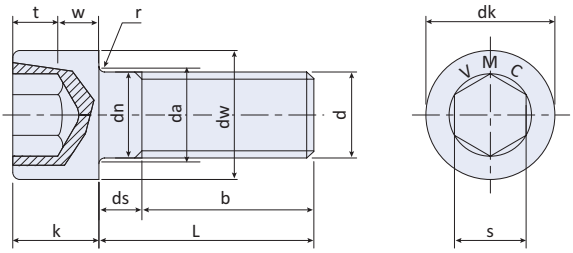

Ø		M3*	M4	M5	M6	M8	M10	M12	M14
P	passo/*step*/Steigung	0,5	0,7	0,8	1,0	1,25	1,5	1,75	2,0
b	rif	18	20	22	24	28	32	36	40
dk	max	5,50	7,00	8,50	10,00	13,00	16,00	18,00	21,00
	min	5,32	6,78	8,28	9,78	12,73	15,73	17,73	20,67
da	max	3,6	4,7	5,7	6,8	9,2	11,2	13,7	15,7
dn	max	3	4	5	6	8	10	12	14
	min	2,86	3,82	4,82	5,82	7,78	9,78	11,73	13,73
k	max	3,00	4,00	5,00	6,00	8,00	10,00	12	14
	min	2,86	3,82	4,82	5,70	7,64	9,64	11,57	13,57
r	min	0,1	0,2	0,2	0,25	0,4	0,4	0,6	0,6
ds	max	1,5	2,1	2,4	3,0	3,75	4,50	5,25	6,0
s	ch	2,5	3	4	5	6	8	10	12
	max	2,58	3,08	4,095	5,14	6,14	8,175	10,175	12,032
	min	2,52	3,02	4,02	5,02	6,02	8,025	10,025	12,212
t	max	1,71	2,42	2,92	3,40	4,64	5,64	6,77	7,77
	min	1,30	2,00	2,50	3,00	4,00	5,00	6,00	7,00
dw	min	5,07	6,53	8,03	9,38	12,33	15,33	17,23	20,17
w	min	1,15	1,40	1,90	2,30	3,0	4,0	4,8	5,8

* Solo in acciaio 12.9 / *only in 12.9* / nur in 12.9

nom	min	max	peso / weight / Gewicht							
			M3	M4	M5	M6	M8	M10	M12	M14
6	5,76	6,24	0,71	1,5						
8	7,71	8,29	0,80	1,65	2,7	4,2				
10	9,71	10,29	0,88	1,8	2,95	4,7				
12	11,65	12,35	0,96	1,95	3,25	5,07	10,5			
14	13,65	14,35	1,06	2,05	3,5	5,25	11,2			
16	15,65	16,35	1,16	2,25	4,01	5,75	11,8			
18	17,65	18,35	1,24	2,37	4,3	5,9	12,5			
20	19,58	20,42	1,36	2,65	4,78	6,53	13,1			
22	21,58	22,42	1,41	2,68	4,51	6,7	13,8			
25	24,58	25,42	1,60	3,15	5,55	7,59	14,8	25,4	37,5	
28	27,58	28,42	1,76	3,3	5,97	7,8	15,8	26,7	39,8	
30	29,58	30,42	1,86	3,65	6,32	8,3	16,4	27,9	41,3	53,0
35	34,5	35,5		4,15	7,09	9,91	18,1	30,4	45,0	58,0
40	39,5	40,5		4,65	7,86	11	20,5	32,9	48,8	63,0
45	44,5	45,5		4,9	8,63	12,1	22,6	36,1	52,6	68,0
50	49,5	50,5		5,35	8,86	13,2	24,5	39,3	56,4	73,0
55	54,4	55,6		5,86	9,53	14,3	26,5	42,5	63,1	78,0
60	59,4	60,6		6,34	10,3	15,4	28,5	45,7	67,6	84,0
65	64,4	65,6			11,1	16,1	30,5	48,9	72,8	90,0
70	69,4	70,6			11,8	17,2	32,5	52,1	76,7	96,0
80	79,4	80,6					37,0	58,5	80,2	108,0

Viti tutto fil fino a linea tratt. / *Fully threaded to dotted line* / Mit Vollgewinde bis gestrichelter Linie

NUMERO DI VITI PER CONFEZIONE E PALLET STANDARD (ACCIAIO CLASSE 8.8) - scatole neutre, solo con logo VMC
STANDARD NUMBER OF PIECES PER BOX AND PER PALLET (STEEL CLASS 8.8) - neutral boxes only with VMC logo
VERPACKUNGSEINHEIT UND MENGE PRO PALETTE (FESTIGKEITSKLASSE 8.8) - Neutrale Verpackungen; nur mit VMC logo

L	M3		M4		M5		M6		M8		M10		M12	M14
	pz/box	pz/pallet	pz/box	pz/pallet	pz/box	pz/pallet	pz/box	pz/pallet	pz/box	pz/pallet	pz/box	pz/pallet		
6	2.000	812.000	1.000	406.000										
8	2.000	812.000	1.000	406.000	1.000	406.000	1.000	228.000						
10	2.000	812.000	1.000	406.000	1.000	290.000	1.000	228.000						
12	2.000	812.000	1.000	406.000	1.000	290.000	1.000	152.000	500	76.000				
14	2.000	812.000	1.000	406.000	1.000	290.000	1.000	152.000	500	76.000				
16	1.000	406.000	1.000	406.000	1.000	228.000	1.000	152.000	500	76.000				
18	1.000	406.000	1.000	290.000	1.000	228.000	1.000	152.000	500	76.000				
20	1.000	406.000	1.000	290.000	1.000	152.000	1.000	152.000	500	76.000				
22			1.000	228.000	1.000	152.000	500	114.000	200	58.000				
25			1.000	228.000	1.000	152.000	500	114.000	200	58.000	200	30.400		
28			1.000	228.000	1.000	152.000	500	76.000	200	45.600				
30			1.000	228.000	500	114.000	500	76.000	200	45.600	200	30.400		
35			1.000	152.000	500	114.000	500	76.000	200	30.400	200	30.400		
40			1.000	152.000	500	76.000	200	58.000	200	30.400	100	22.800		
45			500	114.000	500	76.000	200	45.600	200	30.400				
50			500	76.000	200	58.000	200	45.600	200	30.400	100	15.200		
55			500	76.000	200	58.000	200	30.400	100	15.200				
60			500	76.000	200	30.400	200	30.400	100	15.200				
65					200	30.400	200	30.400						
70					200	30.400	200	30.400						

A richiesta quantità minima / *On demand with a minimum quantity* / Auf Anfrage mit Mindestmenge

MECA VIT®

VITI A TESTA CILINDRICA CON CAVA ESALOBATA (6 LOBI)
CAP SCREWS WITH HEXALOBULAR DRIVE (6 LOBES)
ZYLINDERSCHRAUBEN MIT INNENSECHSRUND (I6R)

ISO 14579

6 LOBI
6 LOBES
I6R

Materiali:
acciaio 8.8 (10.9, A2-70 su richiesta)
acciaio inox A2-70

Material:
steel 8.8 (10.9, A2-70 on request)
stainless steel A2-70

Festigkeitsklasse:
aus Stahl in 8.8 (auf Wunsch 10.9, A2-70)
aus Edelstahl A2-70

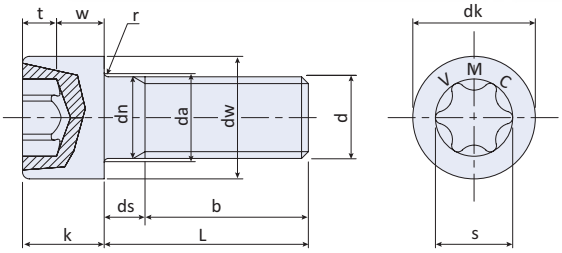

Ø		M4	M5	M6	M8	M10	M12	M14
P	passo/*step*/Steigung	0,7	0,8	1,0	1,25	1,5	1,75	2,0
b	rif	20	22	24	28	32	36	40
dk	max	7,00	8,50	10,00	13,00	16,00	18,00	21,00
	min	6,78	8,28	9,78	12,73	15,73	17,73	20,67
da	max	4,7	5,7	6,8	9,2	11,2	13,7	15,7
dn	max	4	5	6	8	10	12	14
	min	3,82	4,82	5,82	7,78	9,78	11,73	13,73
k	max	4,00	5,00	6,00	8,00	10,00	12,00	14,00
	min	3,82	4,82	5,70	7,64	9,64	11,57	13,57
r	min	0,2	0,2	0,25	0,4	0,4	0,6	0,6
ds	max	2,1	2,4	3,0	3,75	4,50	5,25	6,00
s	T	T20	T25	T30	T45	T50	T55	T60
	rif	3,95	4,5	5,6	7,93	8,95	11,35	13,45
t	max	1,80	2,03	2,42	3,31	4,02	5,21	5,99
	min	1,42	1,65	2,02	2,92	3,62	4,82	5,62
dw	min	6,53	8,03	9,38	12,33	15,33	17,23	20,17

nom	min	max	peso / *weight* / Gewicht						
			M4	M5	M6	M8	M10	M12	M14
6	5,76	6,24							
8	7,71	8,29							
10	9,71	10,29	1,8						
12	11,65	12,35	1,95	2,95	5,07	10,9			
14	13,65	14,35	2,12	3,2	5,5	11,4			
16	15,65	16,35	2,25	3,45	5,75	12,1			
18	17,65	18,35	2,53	3,73	6,3	12,7			
20	19,58	20,42	2,65	4,01	6,53	13,4			
22	21,58	22,42	2,85	4,6	7,1	14,0			
25	24,58	25,42	3,15	4,78	7,59	15,0	25,4		
28	27,58	28,42	3,32	5,1	8,14	16,0	26,8		
30	29,58	30,42	3,65	5,55	8,3	16,9	27,9	39,3	53,0
35	34,5	35,5	4,12	6,32	9,91	18,9	30,4	42,9	58,0
40	39,5	40,5	4,6	7,09	11	20,9	32,9	46,5	63,0
45	44,5	45,5	5,1	7,86	12,1	22,8	36,1	50,1	68,0
50	49,5	50,5	5,6	8,63	13,2	24,9	30,3	54,5	73,0
55	54,4	55,6	6,1	9,7	14,3	26,9	42,5	58,9	78,0
60	59,4	60,6	6,6	10,5	15,4	28,9	45,7	63,4	84,0
65	64,4	65,6		11,4	16,3	31,0	48,9	67,8	90,0
70	69,4	70,6		12,3	17,2	33,0	52,1	71,3	96,0
80	79,4	80,6				37,0	58,5	80,2	108,0

Viti tutto fil fino a linea tratt. / *Fully threaded to dotted line* / Mit Vollgewinde bis gestrichelter Linie

NUMERO DI VITI PER CONFEZIONE E PALLET STANDARD (ACCIAIO CLASSE 8.8) - scatole neutre, solo con logo VMC
STANDARD NUMBER OF PIECES PER BOX AND PER PALLET (STEEL CLASS 8.8) - neutral boxes only with VMC logo
VERPACKUNGSEINHEIT UND MENGE PRO PALETTE (FESTIGKEITSKLASSE 8.8) - Neutrale Verpackungen; nur mit VMC logo

L	M4		M5		M6		M8		M10	M12	M14
	pz/box	pz/pallet	pz/box	pz/pallet	pz/box	pz/pallet	pz/box	pz/pallet			
6											
8											
10	1.000	406.000	1.000	290.000	1.000	228.000					
12	1.000	406.000	1.000	290.000	1.000	152.000					
14	1.000	406.000									
16	1.000	406.000	1.000	228.000	1.000	152.000	500	76.000			
18											
20	1.000	290.000	1.000	152.000	1.000	152.000	500	76.000			
22											
25	1.000	228.000	1.000	152.000	500	114.000	200	58.000			
28											
30	1.000	228.000	500	114.000	500	76.000	200	45.600			
35			500	114.000			200	30.400			

A richiesta quantità minima / *On demand with a minimum quantity* / Auf Anfrage mit Mindestmenge

VITI A TESTA SVASATA PIANA CON CAVA ESAGONALE
COUNTERSUNK SCREWS WITH SOCKET
SENKSCHRAUBEN MIT INNENSECHSKANT

DIN 7991
ISO 10642

TUTTO FILETTO
FULLY THREADED
VOLLGEWINDE

Materiali:
acciaio 010.9 (08.8, A2-70 su richiesta)
Disponibili in versione: grezza; zincato bianco CR3

Material:
steel 010.9 (08.8, A2-70 on request)
Both self colour and zinc plated CR3 available from stock

Festigkeitsklasse:
aus Stahl in 010.9 (auf Wunsch in 08.8, A2-70)
Aus Vorrat in blank und verzinkt CR3

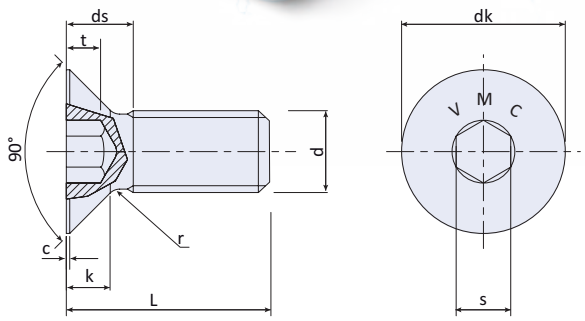

ø		M4	M5	M6	M8	M10	M12
P	passo/*step*/Steigung	0,7	0,8	1,0	1,25	1,5	1,75
c	~	0,3	0,3	0,3	0,4	0,5	0,5
dk	max	8,00	10,00	12,00	16,00	20,00	24,00
	min	7,64	9,64	11,57	15,57	19,48	23,48
ds	max	4,4	5,2	6,3	8,2	10,0	11,8
k	max	2,30	2,80	3,30	4,40	5,50	6,50
r	min	0,2	0,2	0,3	0,5	0,5	1,0
s	ch	2,5	3	4	5	6	8
	max	2,60	3,10	4,12	5,14	6,14	8,175
	min	2,52	3,02	4,02	5,02	6,02	8,025
t	max	1,80	2,30	2,50	3,50	4,40	4,60
	min	1,55	2,05	2,25	3,20	4,10	4,30

nom	min	max	peso / *weight* / Gewicht					
			M4	M5	M6	M8	M10	M12
6	5,76	6,24						
8	7,71	8,29	0,9	1,5				
10	9,71	10,29	1,1	1,8	2,7			
12	11,65	12,35	1,2	2,0	3,0	6,0		
14	13,65	14,35	1,4	2,3	3,4	6,7		
16	15,65	16,35	1,5	2,6	3,7	7,4	12,4	
18	17,65	18,35	1,7	2,8	4,1	8,0	13,5	
20	19,58	20,42	1,9	3,1	4,5	8,7	14,5	22,2
22	21,58	22,42	2,1	3,3	4,8	9,3	15,5	23,7
25	24,58	25,42	2,3	3,7	5,4	10,3	17,1	26,0
28	27,58	28,42	2,5	4,1	5,9	11,3	18,6	28,2
30	29,58	30,42	2,7	4,3	6,3	12,0	19,7	29,7
35	34,5	35,5	3,0	5,0	7,2	13,6	22,3	33,5
40	39,5	40,5	3,4	5,6	8,1	15,3	24,9	37,3
45	44,5	45,5	3,8	6,2	9,0	16,9	27,5	41,0
50	49,5	50,5	4,2	6,9	9,9	18,5	30,1	44,8
55	54,4	55,6		7,5	10,8	20,2	32,7	48,6
60	59,4	60,6		8,1	11,7	21,8	35,3	52,4
65	64,4	65,6			12,6	23,5	37,9	56,1
70	69,4	70,6			13,6	25,1	40,5	59,9

NUMERO DI VITI PER CONFEZIONE E PALLET STANDARD (ACCIAIO CLASSE 010.9 - 08.8) - scatole neutre, solo con logo VMC
STANDARD NUMBER OF PIECES PER BOX AND PER PALLET (STEEL CLASS 010.9 - 08.8) - neutral boxes only with VMC logo
VERPACKUNGSEINHEIT UND MENGE PRO PALETTE (FESTIGKEITSKLASSE 010.9 - 08.8) - Neutrale Verpackungen; nur mit VMC logo

L	M4		M5		M6		M8		M10		M12	
	pz/box	pz/pallet	pz/box	pz/pallet	pz/box	pz/pallet	pz/scatola	pz/pallet	pz/box	pz/pallet	pz/box	pz/pallet
6	1.000	406.000										
8	1.000	406.000	1.000	406.000	1.000	406.000						
10	1.000	406.000	1.000	406.000	1.000	290.000						
12	1.000	406.000	1.000	406.000	1.000	290.000	500	145.000				
14	1.000	406.000	1.000	406.000	1.000	290.000	500	114.000				
16	1.000	406.000	1.000	290.000	1.000	228.000	500	114.000	200	58.000		
18	1.000	406.000	1.000	290.000	1.000	228.000	500	114.000	200	58.000		
20	1.000	290.000	1.000	290.000	1.000	152.000	500	76.000	200	45.600	100	29.000
22	1.000	290.000	1.000	228.000	500	114.000	200	81.200	200	45.600		
25	1.000	228.000	1.000	228.000	500	114.000	200	81.200	200	45.600	100	29.000
30	1.000	228.000	500	145.000	500	114.000	200	58.000	200	30.400	100	22.800
35	1.000	152.000	500	114.000	500	76.000	200	45.600	200	30.400	100	22.800
40	1.000	152.000	500	114.000	200	58.000	200	45.600	200	30.400	100	15.200
45	500	114.000	500	76.000	200	58.000	200	30.400	100	22.800	100	15.200
50	500	114.000	200	58.000	200	45.600	200	30.400	100	22.800	100	15.200
55					200	45.600	100	15.200				
60					200	30.400	100	15.200				
65					200	30.400	100	15.200				
70					200	30.400	100	15.200				

VITI A TESTA SVASATA PIANA CON CAVA ESALOBATA (6 LOBI)
COUNTERSUNK SCREWS WITH HEXALOBULAR DRIVE (6 LOBES)
SENKSCHRAUBEN MIT INNENSECHSRUND (I6R)

DIN 7991 6 LOBI
ISO 10642 6 LOBI
SIMILE / SIMIL ISO 14581

TUTTO FILETTO
FULLY THREADED
VOLLGEWINDE

Materiali:
acciaio 010.9 (08.8, A2-70 su richiesta)
Disponibili in versione: grezza; zincato bianco CR3

Material:
steel 010.9 (08.8, A2-70 on request)
Both self colour and zinc plated CR 3

Festigkeitsklasse:
aus Stahl in 010.9 (auf Wunsch in 08.8, A2-70)
Aus Vorrat in blank und verzinkt CR3

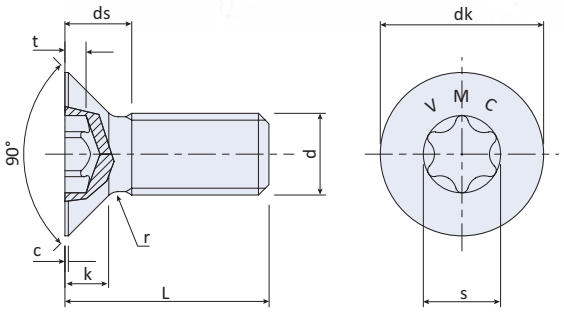

Ø		M4	M5	M6	M8	M10	M12
P	**passo/*step*/Steigung**	0,7	0,8	1,0	1,25	1,5	1,75
c	**~**	0,3	0,3	0,3	0,4	0,5	0,5
dk	**max**	8,00	10,00	12,00	16,00	20,00	24,00
	min	7,64	9,64	11,57	15,57	19,48	23,48
ds	**max**	4,4	5,2	6,3	8,2	10,0	11,8
k	**max**	2,30	2,80	3,30	4,40	5,50	6,50
r	**min**	0,2	0,2	0,3	0,5	0,5	1
s	**T**	T20	T25	T30	T40	T50	T55
	rif	3,95	4,5	5,6	6,8	8,95	11,35
t	**max**	1,35	1,70	1,85	2,50	2,85	3,30
	min	1,00	1,30	1,40	2,00	2,40	2,90

nom	min	max	peso / *weight* / Gewicht					
			M4	M5	M6	M8	M10	M12
6	5,76	6,24	0,74	1,34				
8	7,71	8,29	0,9	1,6	2,3			
10	9,71	10,29	1,07	1,85	2,7	5,74		
12	11,65	12,35	1,23	2,1	3,05	6,1	10,5	
14	13,65	14,35	1,38	2,35	3,38	7,1	11,6	
16	15,65	16,35	1,53	2,59	3,76	7,35	12,1	
18	17,65	18,35	1,7	2,86	4,11	8,38	13,7	
20	19,58	20,42	1,84	3,09	4,46	8,6	14,1	22,2
22	21,58	22,42	2	3,37	4,84	9,69	15,7	23,7
25	24,58	25,42	2,23	3,71	5,34	10,2	16,6	25,9
28	27,58	28,42	2,5	4,13	5,93	11	18,8	28,2
30	29,58	30,42	2,9	4,33	6,22	11,7	19,1	29,7
35	34,5	35,5	3,4	5	7,1	13,3	21,6	33,5
40	39,5	40,5	3,9	5,65	8,83	14,8	24,1	37,3
45	44,5	45,5	4,2	6,3	9,02	17,3	27,7	41,1
50	49,5	50,5	4,4	6,9	9,93	19,9	30,3	44,8
55	54,4	55,6		7,56	10,84	20,6	32,9	48,6
60	59,4	60,6		8,2	11,74	21,8	35,5	52,4
65	64,4	65,6			12,66	23,5	38,1	56,1
70	69,4	70,6			13,56	25,2	40,7	59,9

NUMERO DI VITI PER CONFEZIONE E PALLET STANDARD (ACCIAIO CLASSE 010.9) - scatole neutre, solo con logo VMC
STANDARD NUMBER OF PIECES PER BOX AND PER PALLET (STEEL CLASS 010.9) - neutral boxes only with VMC logo
VERPACKUNGSEINHEIT UND MENGE PRO PALETTE (FESTIGKEITSKLASSE 010.9) - Neutrale Verpackungen; nur mit VMC logo

L	M4		M5		M6		M8		M10		M12
	pz/box	pz/pallet	pz/box	pz/pallet	pz/box	pz/pallet	pz/box	pz/pallet	pz/box	pz/pallet	
6											
8											
10	1.000	406.000	500	203.000							
12	1.000	406.000	1.000	406.000	1.000	290.000	500	203.000			
14			1.000	290.000							
16	500	203.000	1.000	290.000	1.000	228.000	500	114.000	200	58.000	
18											
20	1.000	406.000	500	203.000	1.000	152.000	500	76.000	200	45.600	
22											
25			500	203.000			200	81.200	200	45.600	
28											
30	1.000	228.000	500	203.000	500	114.000	200	58.000	200	30.400	
35											
40					200	58.000					

A richiesta quantità minima / *On demand with a minimum quantity* / Auf Anfrage mit Mindestmenge

VITI A TESTA CILINDRICA RIBASSATA CON CAVA ESAGONALE
CAP SCREWS WITH LOW HEAD WITH SOCKET
ZYLINDERSCHRAUBEN MIT NIEDRIEGEM KOPF MIT INNENSECHSKANT

SIMIL DIN 7984

Materiali:
acciaio 08.8 (su richiesta 010.9)
Disponibili in versione: grezza; zincato bianco CR3

Material:
steel 08.8 (on request 010.9)
Both self colour and zinc plated CR 3 available from stock

Festigkeitsklasse:
aus Stahl in 08.8 (auf Wunsch in 010.9)
Aus Vorrat in blank und verzinkt CR3

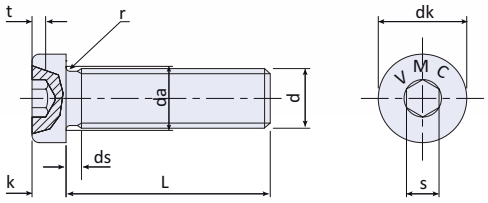

Ø		M5	M6	M8
P	**passo/*step*/Steigung**	0,8	1,0	1,25
b	**rif**	16	18	22
da	**max**	5,7	6,8	9,2
dk	**max**	8,50	10,00	13,00
	min	8,28	9,78	12,73
dn	**max**	5,00	6,00	8,00
	min	4,82	5,82	7,78
ds	**max**	2,4	3,0	3,75
k	**max**	3,50	4,00	5,00
	min	3,32	3,82	4,82
r	**min**	0,2	0,25	0,4
s	**ch**	3	4	5
	max	3,1	4,12	5,14
	min	3,02	4,02	5,02
t	**max**	2,60	2,80	3,80
	min	2,10	2,30	3,30

nom	min	max	peso / *weight* / Gewicht		
			M5	M6	M8
6	5,76	6,24			
8	7,71	8,29			
10	9,71	10,29	2,5	3,8	
12	11,65	12,35	2,8	4,2	8,3
14	13,65	14,35	3,1	4,5	8,7
16	15,65	16,35	3,3	4,9	9,6
18	17,65	18,35	3,6	5,2	9,8
20	19,58	20,42	3,8	5,6	10,9
22	21,58	22,42	4,1	5,9	11,4
25	24,58	25,42	4,3	6,5	12,6
28	27,58	28,42	4,6	7,0	13,3
30	29,58	30,42	4,8	7,4	14,2
35	34,5	35,5	5,3	8,3	15,8
40	39,5	40,5	5,8	9,2	17,4
45	44,5	45,5		10,1	19,0
50	49,5	50,5		11,0	20,6
55	54,4	55,6		11,9	22,2
60	59,4	60,6			23,8

NUMERO DI VITI PER CONFEZIONE E PALLET STANDARD (ACCIAIO CLASSE 08.8) - scatole neutre, solo con logo VMC
STANDARD NUMBER OF PIECES PER BOX AND PER PALLET (STEEL CLASS 08.8) - neutral boxes only with VMC logo
VERPACKUNGSEINHEIT UND MENGE PRO PALETTE (FESTIGKEITSKLASSE 08.8) - Neutrale Verpackungen; nur mit VMC logo

L	M5		M6		M8	
	pz/box	pz/pallet	pz/box	pz/pallet	pz/box	pz/pallet
6						
8						
10	1.000	406.000	1.000	228.000		
12	1.000	290.000	1.000	228.000		
14	1.000	290.000	1.000	152.000		
16	1.000	290.000	1.000	152.000	500	114.000
18					500	76.000
20	1.000	228.000	1.000	152.000	500	76.000
22						
25			500	114.000	200	58.000
30					200	45.600

VITI A TESTA CILINDRICA RIBASSATA CON CAVA ESALOBATA (6 LOBI)
CAP SCREWS WITH LOW HEAD WITH HEXALOBULAR DRIVE (6 LOBES)
ZYLINDERSCHRAUBEN MIT NIEDRIEGEM KOPF MIT INNENSECHSRUND (I6R)

DIN 7984 6 LOBI

Materiali:
acciaio 08.8
Disponibili in versione: grezza; zincato bianco CR3

Material:
steel 08.8
Both self colour and zinc plated CR 3 available from stock

Festigkeitsklasse:
aus Stahl in 08.8
Aus Vorrat in blank und verzinkt CR3

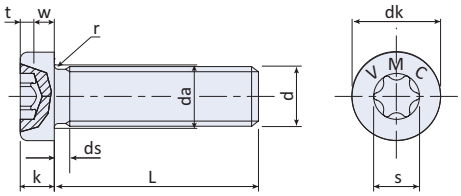

ø		M5	M6	M8
P	passo/*step*/Steigung	0,8	1,0	1,25
b	rif	38	38	38
da	max	5,7	6,8	9,2
dk	max	8,50	10,00	13,00
	min	8,28	9,78	12,73
dn	max	5,00	6,00	8,00
	min	4,82	5,82	7,78
ds	max	1,6	2,0	2,5
k	max	3,50	4,00	5,00
	min	3,32	3,82	4,82
r	min	0,2	0,25	0,4
s	T	T25	T30	T40
	rif	4,5	5,6	6,80
t	max	1,75	1,90	2,30
	min	1,35	1,50	1,80
w	min	1,3	1,6	2,0

nom	min	max	peso / *weight* / Gewicht		
			M5	M6	M8
6	5,76	6,24			
8	7,71	8,29			
10	9,71	10,29			
12	11,65	12,35	2,8	4,2	
14	13,65	14,35	3,0	4,5	
16	15,65	16,35	3,3	4,9	
18	17,65	18,35	3,6	5,3	10,2
20	19,58	20,42	3,8	5,6	10,9
22	21,58	22,42	4,0	6,0	11,6
25	24,58	25,42	4,4	6,6	12,6
28	27,58	28,42	4,8	7,1	13,6
30	29,58	30,42	5,1	7,5	14,3
35	34,5	35,5		8,4	16,0
40	39,5	40,5		9,3	17,7

NOTE

VITI CON TESTA A BOTTONE CON CAVA ESAGONALE
BUTTON HEAD SCREWS WITH SOCKET
FLACHKOPFSCHRAUBEN MIT INNENSECHSKANT

ISO 7380-1

TUTTO FILETTO SENZA MARCATURA
FULLY THREADED WITHOUT HEAD MARK
MIT VOLLGEWINDE OHNE KOPFSTEMPELUNG

Materiali:
acciaio 010.9 (su richiesta accaio inox A2-70)
Disponibili in versione: grezza; zincato bianco CR3

Material:
steel 010.9 (on request stainless steel A2-70)
Both self colour and zinc plated CR 3 available from stock

Festigkeitsklasse:
aus Stahl in 010.9 (auf Wunsch aus Edelstahl in A2-70)
Aus Vorrat in blank und verzinkt CR3

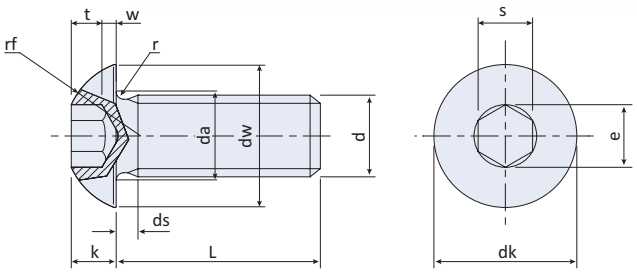

ø		M4	M5	M6	M8	M10	M12
P	passo/*step*/Steigung	0,7	0,8	1,0	1,25	1,5	1,75
da	max	4,7	5,7	6,8	9,2	11,2	13,7
dk	max	7,60	9,50	10,50	14,00	17,50	21,00
	min	7,24	9,14	10,07	13,57	17,07	20,48
dw	min	6,84	8,74	9,57	13,07	16,57	19,68
k	max	2,20	2,75	3,30	4,40	5,50	6,60
	min	1,95	2,50	3,00	4,10	5,20	6,24
r	min	0,40	0,45	0,50	0,70	0,70	1,10
rf	max	4,60	5,75	6,15	7,95	9,80	11,20
	min	4,20	5,25	5,65	7,45	9,20	10,50
ds	max	2,1	2,4	3,0	3,75	4,50	5,25
s	ch	2,5	3	4	5	6	8
	max	2,58	3,08	4,095	5,14	6,14	8,175
	min	2,52	3,02	4,02	5,02	6,02	8,025
e	min	2,87	3,44	4,58	5,72	6,86	9,15
t	max	1,65	2,12	2,56	3,05	3,75	4,61
	min	1,30	1,56	2,08	2,60	3,12	4,16
w	min	0,30	0,38	0,74	1,05	1,45	1,63

nom	min	max	peso / *weight* / Gewicht					
			M4	M5	M6	M8	M10	M12
6	5,76	6,24	0,9	1,6	2,4			
8	7,71	8,29	1,1	1,9	2,7			
10	9,71	10,29	1,2	2,1	3,1	6,5		
12	11,65	12,35	1,4	2,4	3,5	7,1		
14	13,65	14,35	1,5	2,7	3,9	7,8		
16	15,65	16,35	1,7	2,9	4,2	8,4	14,7	
18	17,65	18,35	1,9	3,2	4,6	9,1	15,1	
20	19,58	20,42	2,0	3,4	4,9	9,8	16,8	25,3
22	21,58	22,42	2,2	3,7	5,3	10,4	17,8	26,8
25	24,58	25,42	2,4	4,0	5,8	11,4	19,4	29,1
28	27,58	28,42	2,6	4,4	6,4	12,4	21,0	31,3
30	29,58	30,42	2,8	4,7	6,7	13,1	22,0	32,8
35	34,5	35,5	3,2	5,3	7,6	14,7	24,6	36,6
40	39,5	40,5	3,6	5,9	8,5	16,3	27,2	40,4
45	44,5	45,5	4,0	6,6	9,5	18,0	29,8	44,1
50	49,5	50,5	4,4	7,2	10,4	19,6	32,4	47,9
55	54,4	55,6		7,9	11,3	21,3	35,0	51,7
60	59,4	60,6		8,5	12,2	22,9	37,6	55,4
65	64,4	65,6			13,1	24,6	40,2	59,2
70	69,4	70,6			14,0	26,2	45,8	63,0

NUMERO DI VITI PER CONFEZIONE E PALLET STANDARD (ACCIAIO CLASSE 010.9) - scatole neutre, solo con logo VMC
STANDARD NUMBER OF PIECES PER BOX AND PER PALLET (STEEL CLASS 010.9) - neutral boxes only with VMC logo
VERPACKUNGSEINHEIT UND MENGE PRO PALETTE (FESTIGKEITSKLASSE 010.9) - Neutrale Verpackungen; nur mit VMC logo

L	M4		M5		M6		M8		M10		M12	
	pz/box	pz/pallet	pz/box	pz/pallet	pz/box	pz/pallet	pz/scatola	pz/pallet	pz/box	pz/pallet	pz/box	pz/pallet
6	1.000	406.000	1.000	406.000								
8	1.000	406.000	1.000	406.000	1.000	290.000						
10	1.000	406.000	1.000	406.000	1.000	290.000	500	145.000				
12	1.000	406.000	1.000	406.000	1.000	290.000	500	145.000				
14	1.000	406.000	1.000	290.000	1.000	228.000	500	114.000				
16	1.000	406.000	1.000	290.000	1.000	228.000	500	114.000	200	58.000		
18	1.000	406.000	1.000	290.000	1.000	228.000	500	114.000	200	58.000		
20	1.000	290.000	1.000	228.000	1.000	152.000	500	76.000	200	58.000	100	29.000
22	1.000	290.000	1.000	228.000	500	114.000	200	58.000	200	45.600		
25	1.000	290.000	1.000	228.000	500	114.000	200	58.000	200	45.600	100	22.800
30	1.000	228.000	500	114.000	500	114.000	200	58.000	200	30.400	100	22.800
35	1.000	152.000	500	114.000	500	114.000	200	58.000	200	30.400	100	22.800
40	1.000	152.000	500	114.000	200	58.000	200	45.600	200	30.400	100	15.200
45	500	114.000	500	76.000	200	58.000	200	30.400	100	22.800	100	15.200
50	500	114.000	200	58.000	200	45.600	200	30.400	100	22.800	100	15.200
55					200	45.600	100	15.200				
60					200	30.400	100	15.200				
65					200	30.400	100	15.200				
70					200	30.400	100	15.200				

VITI CON TESTA A BOTTONE CON CAVA ESALOBATA (6 LOBI)
BUTTON HEAD SCREWS WITH HEXALOBULAR DRIVE (6 LOBES)
FLACHKOPFSCHRAUBEN MIT INNENSECHSRUND (I6R)

ISO 7380-1 6 LOBI

TUTTO FILETTO SENZA MARCATURA
FULLY THREADED WITHOUT HEAD MARK
MIT VOLLGEWINDE OHNE KOPFSTEMPELUNG

Materiali:
acciaio 010.9, acciaio inox A2-70
Disponibili in versione: grezza; zincato bianco CR3

Material:
steel 010.9, stainless steel A2-70
Both self colour and zinc plated CR 3 available from stock

Festigkeitsklasse:
aus Stahl in 010.9, aus Edelstahl A2-70
Aus Vorrat in blank und verzinkt CR3

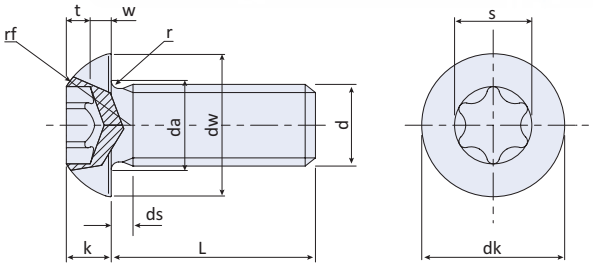

ø		M4	M5	M6	M8	M10	M12
P	passo/*step*/Steigung	0,7	0,8	1,0	1,25	1,5	1,75
da	max	4,7	5,7	6,8	9,2	11,2	13,7
dk	max	7,60	9,50	10,50	14,00	17,50	21,00
	min	7,24	9,14	10,07	13,57	17,07	20,48
dw	min	6,84	8,74	9,57	13,07	16,57	19,68
k	max	2,20	2,75	3,30	4,40	5,50	6,60
	min	1,95	2,50	3,00	4,10	5,20	6,24
r	min	0,40	0,45	0,50	0,70	0,70	1,10
rf	max	4,60	5,75	6,15	7,95	9,80	11,20
	min	4,20	5,25	5,65	7,45	9,20	10,50
ds	max	2,1	2,4	3,0	3,75	4,50	5,25
s	T	T20	T25	T30	T40	T50	T55
	rif	3,95	4,5	5,6	6,8	8,95	11,35
t	max	1,40	1,90	2,10	2,50	3,70	3,80
	min	1,00	1,50	1,60	2,00	3,20	3,30
w	min	0,3	0,38	0,74	1,05	1,45	1,63

nom	min	max	peso / *weight* / Gewicht					
			M4	M5	M6	M8	M10	M12
6	5,76	6,24	0,9	1,6	2,3			
8	7,71	8,29	1,0	1,9	2,7			
10	9,71	10,29	1,2	2,1	3,0	6,5		
12	11,65	12,35	1,4	2,4	3,4	7,2	12,0	
14	13,65	14,35	1,5	2,6	3,7	7,9	13,0	
16	15,65	16,35	1,7	2,9	4,1	8,5	14,1	
18	17,65	18,35	1,8	3,1	4,5	9,2	15,1	
20	19,58	20,42	2,0	3,4	4,8	9,8	16,2	25,3
22	21,58	22,42	2,2	3,6	5,2	10,5	17,2	26,8
25	24,58	25,42	2,4	4,0	5,8	11,5	18,8	29,1
28	27,58	28,42	2,6	4,4	6,3	12,5	20,3	31,3
30	29,58	30,42	2,8	4,7	6,7	13,1	21,4	32,8
35	34,5	35,5	3,2	5,3	7,6	14,8	24,0	36,6
40	39,5	40,5	3,6	5,9	8,5	16,4	26,6	40,4
45	44,5	45,5	4,0	6,6	9,4	18,1	29,2	44,1
50	49,5	50,5	4,4	7,2	10,3	19,7	31,8	47,9
55	54,4	55,6		7,8	11,2	21,4	34,4	51,7
60	59,4	60,6		8,5	12,1	23,0	37,0	55,4
65	64,4	65,6			13,0	24,6	39,6	59,2
70	69,4	70,6			13,9	26,3	42,2	63,0

NUMERO DI VITI PER CONFEZIONE E PALLET STANDARD (ACCIAIO CLASSE 010.9) - scatole neutre, solo con logo VMC
STANDARD NUMBER OF PIECES PER BOX AND PER PALLET (STEEL CLASS 010.9) - neutral boxes only with VMC logo
VERPACKUNGSEINHEIT UND MENGE PRO PALETTE (FESTIGKEITSKLASSE 010.9) - Neutrale Verpackungen; nur mit VMC logo

L	M4		M5		M6		M8		M10		M12
	pz/box	pz/pallet	pz/box	pz/pallet	pz/box	pz/pallet	pz/box	pz/pallet	pz/box	pz/pallet	
6											
8											
10			1.000	406.000	1.000	290.000					
12	1.000	406.000	1.000	406.000	1.000	290.000	500	145.000			
14					1.000	406.000					
16	1.000	406.000	1.000	290.000	1.000	228.000	500	114.000	200	58.000	
18					1.000	152.000					
20	1.000	228.000	1.000	228.000	1.000	152.000	500	76.000	200	58.000	
22											
25	1.000	290.000	1.000	228.000	500	114.000	200	58.000	200	45.600	
28											
30					500	114.000	200	58.000	200	30.400	
35							200	58.000	200	30.400	

A richiesta quantità minima / *On demand with a minimum quantity* / Auf Anfrage mit Mindestmenge

VITI CON TESTA A BOTTONE E FLANGIA CON CAVA ESAGONALE
BUTTON HEAD WITH FLANGE WITH SOCKET
FLACHKOPFSCHRAUBEN MIT FLANSCH MIT INNESECHSKANT

ISO 7380-2

FLANGIATA TUTTO FILETTO SENZA MARCATURA
FLANGIATA FULLY THREADED WITHOUT HEAD MARK
FLASNCH MIT VOLLGEWINDE OHNE KOPFSTEMPELUNG

Materiali:
acciaio 010.9 (su richiesta accaio inox A2-70)
Disponibili in versione: grezza; zincato bianco CR3

Material:
steel 010.9 (on request stainless steel A2-70)
Both self colour and zinc plated CR 3 available from stock

Festigkeitsklasse:
aus Stahl in 010.9 (auf Wunsch aus Edelstahl in A2-70)
Aus Vorrat in blank und verzinkt CR3

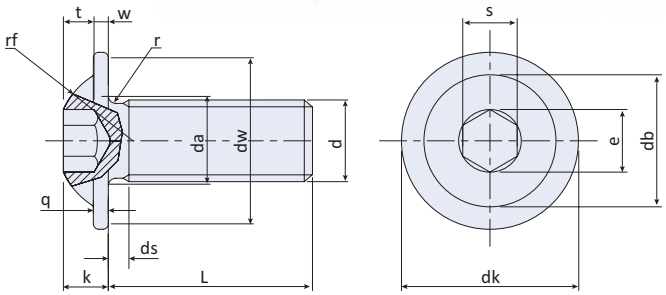

ø		M4	M5	M6	M8	M10	M12
P	passo/*step*/Steigung	0,7	0,8	1,0	1,25	1,5	1,75
q	max	0,80	1,00	1,20	1,50	2,00	2,40
	min	0,65	0,80	1,00	1,25	1,70	2,10
da	max	4,7	5,7	6,8	9,2	11,2	13,7
dk	max	9,40	11,80	13,60	17,80	21,90	26,00
	min	8,82	11,10	12,90	17,10	21,06	25,16
db	max	7,2	8,8	10,0	13,2	16,5	19,4
	min	6,8	8,4	9,6	12,8	16,1	18,9
dw	min	8,24	10,40	12,20	16,40	20,22	24,32
e	min	2,87	3,44	4,58	5,72	6,86	9,15
k	max	2,20	2,75	3,30	4,40	5,50	6,60
	min	1,95	2,50	3,00	4,10	5,20	6,24
rf	max	4,60	5,75	6,15	7,95	9,80	11,20
	min	4,20	5,25	5,65	7,45	9,20	10,50
r	min	0,40	0,45	0,50	0,70	0,70	1,10
ds	max	2,1	2,4	3,0	3,75	4,50	5,25
s	ch	2,5	3	4	5	6	8
	max	2,58	3,08	4,095	5,14	6,14	8,175
	min	2,52	3,02	4,02	5,02	6,02	8,025
t	max	1,65	2,12	2,56	3,05	3,75	4,61
	min	1,30	1,56	2,08	2,60	3,12	4,16
w	min	0,3	0,38	0,74	1,05	1,45	1,63

nom	min	max	peso / *weight* / Gewicht					
			M4	M5	M6	M8	M10	M12
6	5,76	6,24	1,1					
8	7,71	8,29	1,2	2,1	3,1			
10	9,71	10,29	1,4	2,4	3,5	7,3		
12	11,65	12,35	1,5	2,6	3,9	8,0		
14	13,65	14,35	1,7	2,9	4,2	8,7		
16	15,65	16,35	1,9	3,1	4,6	9,3	15,9	
18	17,65	18,35	2,0	3,4	5,0	10,0	17,0	
20	19,58	20,42	2,2	3,6	5,3	10,6	18,0	28,2
22	21,58	22,42	2,3	3,9	5,7	11,3	19,0	29,7
25	24,58	25,42	2,6	4,3	6,2	12,3	20,6	32,0
28	27,58	28,42	2,8	4,6	6,8	13,3	22,2	34,2
30	29,58	30,42	3,0	4,9	7,1	13,9	23,2	35,7
35	34,5	35,5	3,4	5,5	8,0	15,6	25,8	39,5
40	39,5	40,5	3,8	6,2	9,0	17,2	28,4	43,3
45	44,5	45,5	4,2	6,8	9,9	18,8	31,0	47,0
50	49,5	50,5	4,6	7,4	10,8	20,5	33,6	50,8
55	54,4	55,6			11,7	22,1	36,2	54,6
60	59,4	60,6			12,6	23,8	38,8	58,3
65	64,4	65,6			13,5	25,4	41,4	62,1
70	69,4	70,6					44,0	65,9

NUMERO DI VITI PER CONFEZIONE E PALLET STANDARD (ACCIAIO CLASSE 010.9) - scatole neutre, solo con logo VMC
STANDARD NUMBER OF PIECES PER BOX AND PER PALLET (STEEL CLASS 010.9) - neutral boxes only with VMC logo
VERPACKUNGSEINHEIT UND MENGE PRO PALETTE (FESTIGKEITSKLASSE 010.9) - Neutrale Verpackungen; nur mit VMC logo

L	M4		M5		M6		M8		M10		M12	
	pz/box	pz/pallet	pz/box	pz/pallet	pz/box	pz/pallet	pz/box	pz/pallet	pz/box	pz/pallet	pz/box	pz/pallet
6	1.000	406.000										
8	1.000	406.000	1.000	290.000	1.000	290.000						
10	1.000	406.000	1.000	290.000	1.000	228.000						
12	1.000	290.000	1.000	290.000	1.000	228.000	500	114.000				
14	1.000	290.000	1.000	228.000	1.000	152.000	500	114.000				
16	1.000	290.000	1.000	228.000	1.000	152.000	500	76.000	200	58.000		
18	1.000	290.000	1.000	228.000	1.000	152.000	500	76.000				
20	1.000	290.000	1.000	152.000	1.000	152.000	500	76.000	200	45.600	100	22.800
22												
25	1.000	290.000	1.000	152.000	500	114.000	200	58.000	200	30.400	100	22.800
30			1.000	152.000	500	76.000	200	45.600	200	30.400	100	15.200
35					500	76.000	200	30.400	200	30.400	100	15.200
40					200	45.600	200	30.400	100	15.200	100	15.200
45					200	30.400	200	30.400				
50					200	30.400	200	30.400				
55							100	15.200				
60							100	15.200				
65							100	15.200				

VITI CON TESTA A BOTTONE E FLANGIA CON CAVA ESALOBATA (6 LOBI)
BUTTON HEAD WITH FLANGE WITH HEXALOBULAR DRIVE (6 LOBES)
FLACHKOPFSCHRAUBEN MIT FLANSCH MIT INNESECHSRUND (I6R)

ISO 7380-2 6 LOBI

FLANGIATA TUTTO FILETTO SENZA MARCATURA
FLANGIATA FULLY THREADED WITHOUT HEAD MARK
FLASNCH MIT VOLLGEWINDE OHNE KOPFSTEMPELUNG

Materiali:
acciaio 010.9 (su richiesta accaio inox A2-70)
Disponibili in versione: grezza; zincato bianco CR3

Material:
steel 010.9 (on request stainless steel A2-70)
Both self colour and zinc plated CR 3 available from stock

Festigkeitsklasse:
aus Stahl in 010.9 (auf Wunsch aus Edelstahl in A2-70)
Aus Vorrat in blank und verzinkt CR3

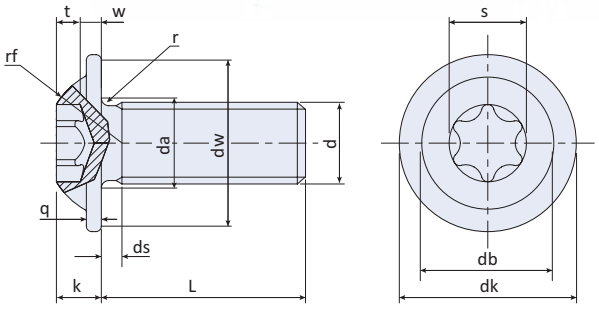

Ø		M4	M5	M6	M8	M10	M12
P	passo/*step*/Steigung	0,7	0,8	1,0	1,25	1,5	1,75
q	max	0,80	1,00	1,20	1,50	2,00	2,40
	min	0,65	0,80	1,00	1,25	1,70	2,10
da	max	4,7	5,7	6,8	9,2	11,2	13,7
dk	max	9,40	11,80	13,60	17,80	21,90	26,00
	min	8,82	11,10	12,90	17,10	21,06	25,16
db	max	7,2	8,8	10,0	13,2	16,5	19,4
	min	6,8	8,4	9,6	12,8	16,1	18,9
dw	min	8,24	10,40	12,20	16,40	20,22	24,32
k	max	2,20	2,75	3,30	4,40	5,50	6,60
	min	1,95	2,50	3,00	4,10	5,20	6,24
rf	max	4,60	5,75	6,15	7,95	9,80	11,20
	min	4,20	5,25	5,65	7,45	9,20	10,50
r	min	0,40	0,45	0,50	0,70	0,70	1,10
ds	max	2,1	2,4	3,0	3,75	4,50	5,25
s	T	T20	T25	T30	T40	T50	T55
	rif	3,95	4,5	5,6	6,8	8,95	11,35
t	max	1,40	1,90	2,10	2,50	3,70	3,80
	min	1,00	1,50	1,60	2,00	3,20	3,30
w	min	0,3	0,38	0,74	1,05	1,45	1,63

nom	min	max	peso / *weight* / Gewicht					
			M4	M5	M6	M8	M10	M12
6	5,76	6,24	1,1	1,8	2,8			
8	7,71	8,29	1,2	2,1	3,1			
10	9,71	10,29	1,4	2,4	3,5	7,3		
12	11,65	12,35	1,5	2,6	3,9	8,0		
14	13,65	14,35	1,7	2,9	4,2	8,7		
16	15,65	16,35	1,9	3,1	4,6	9,3	16,8	
18	17,65	18,35	2,0	3,4	5,0	10,0	17,9	
20	19,58	20,42	2,2	3,6	5,3	10,6	18,9	28,8
22	21,58	22,42	2,3	3,9	5,7	11,3	19,9	30,3
25	24,58	25,42	2,6	4,3	6,2	12,3	21,5	32,6
28	27,58	28,42	2,8	4,6	6,8	13,2	23,0	34,8
30	29,58	30,42	3,0	4,9	7,1	13,9	24,1	36,3
35	34,5	35,5	3,4	5,5	8,0	15,6	26,7	40,1
40	39,5	40,5	3,8	6,2	9,0	17,2	29,3	43,8
45	44,5	45,5	4,2	6,8	9,9	18,8	31,9	47,6
50	49,5	50,5	4,6	7,4	10,8	20,5	34,5	51,4
55	54,4	55,6		8,1	11,7	22,1	37,1	55,2
60	59,4	60,6		8,7	12,6	23,8	39,7	58,9
65	64,4	65,6			13,5	25,4	42,3	62,7
70	69,4	70,6					44,9	66,5

NUMERO DI VITI PER CONFEZIONE E PALLET STANDARD (ACCIAIO CLASSE 010.9) - scatole neutre, solo con logo VMC
STANDARD NUMBER OF PIECES PER BOX AND PER PALLET (STEEL CLASS 010.9) - neutral boxes only with VMC logo
VERPACKUNGSEINHEIT UND MENGE PRO PALETTE (FESTIGKEITSKLASSE 010.9) - Neutrale Verpackungen; nur mit VMC logo

L	M4	M5		M6		M8		M10		M12
		pz/box	pz/pallet	pz/box	pz/pallet	pz/box	pz/pallet	pz/box	pz/pallet	
6										
8										
10		500	203.000	500	203.000					
12		500	203.000	500	145.000					
14										
16		500	203.000	500	145.000	200	81.200			
18										
20				500	114.000	200	58.000	200	45.600	
22										
25				500	76.000	200	58.000	200	30.400	
28										
30		500	114.000					200	30.400	
35		500	114.000					200	30.400	

A richiesta quantità minima / *On demand with a minimum quantity* / Auf Anfrage mit Mindestmenge

VITI A TESTA CILINDRICA CON CALOTTA CON IMPRONTA ESALOBATA (6 LOBE)
PAN HEAD SCREWS WITH HEXALOBULAR DRIVE (6 LOBES)
LINSENSCHRAUBEN MIT INNNSECHSRUND (I6R)

ISO 14583

Materiali:
acciaio 12.9 - 10.9 - 8.8

Material:
steel 12.9 – 10.9 - 8.8

Festigkeitsklasse:
aus Stahl in 12.9 – 10.9 - 8.8

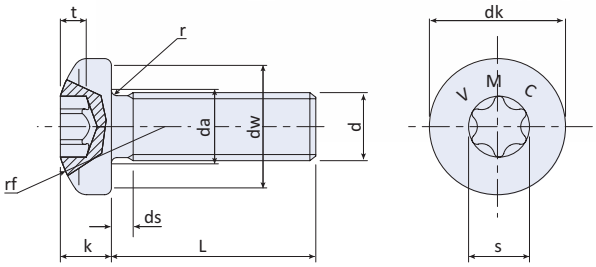

Ø		M5	M6	M8	M10	M12
P	**passo/*step*/Steigung**	0,8	1,0	1,25	1,5	1,75
ds	**max**	1,6	2,0	2,5	3,0	3,5
da	**max**	5,7	6,8	9,2	11,2	13,7
dk	**max**	9,50	12,00	16,00	20,00	24,00
	min	9,14	11,57	15,57	19,48	23,48
dw	**min**	8,89	11,17	15,17	19,08	22,98
k	**max**	3,70	4,60	6,00	7,50	9,00
	min	3,52	4,30	5,70	7,14	8,64
r	**min**	0,2	0,25	0,4	0,4	0,6
rf	**~**	8,0	10,0	13,0	16,0	20,0
s	**T**	T25	T30	T45	T50	T55
	rif	4,5	5,6	7,93	8,95	11,35
t	**max**	1,91	2,42	3,18	4,02	5,21
	min	1,52	2,02	2,79	3,62	4,82

A richiesta quantità minima / *On demand with a minimum quantity* / Auf Anfrage mit Mindestmenge

nom	min	max	peso / *weight* / Gewicht				
			M5	M6	M8	M10	M12
6	5,76	6,24					
8	7,71	8,29					
10	9,71	10,29					
12	11,65	12,35	3,1	5,2			
14	13,65	14,35	3,3	5,5			
16	15,65	16,35	3,6	5,9	12,5	23,0	
18	17,65	18,35	3,8	6,3	13,1	24,0	
20	19,58	20,42	4,1	6,6	13,8	25,0	40,2
22	21,58	22,42	4,3	7,0	14,4	26,1	41,8
25	24,58	25,42	4,7	7,5	15,4	27,7	44,0
28	27,58	28,42		8,1	16,4	29,2	46,3
30	29,58	30,42		8,5	17,1	30,3	47,8
35	34,5	35,5		9,4	18,8	32,9	51,6
40	39,5	40,5		10,3	20,5	35,5	55,3

VITI A 6 LOBI ESTERNI CON FLANGIA
HEXALOBULAR HEAD SCREWS WITH FLANGE
ASA-SCHRAUBEN MIT FLANSCH

DIN 34800

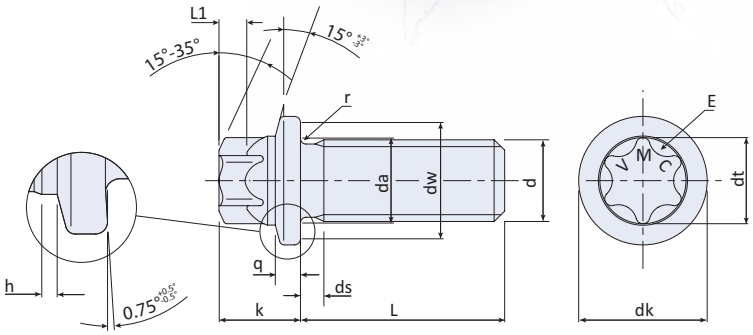

Materiali:
acciaio 8.8, acciaio 10.9

Material:
steel 8.8, stainless steel 10.9

Festigkeitsklasse:
aus Stahl in 8.8, aus Stahl in 10.9

Disponibile anche 34801 / *Possible also according to DIN 34801* / Möglich auch nach DIN 34801

Ø		M5	M6	M8	M10	M12
P	**passo/*step*/Steigung**	0,8	1,0	1,25	1,5	1,75
ds	**max**	2,4	3,0	3,75	4,5	5,25
q	**max**	1,70	1,80	2,50	3,20	3,90
	min	1,45	1,55	2,25	2,95	3,60
da	**max**	5,7	6,8	9,2	11,2	13,7
dk	**max**	8,88	10,88	13,73	16,83	18,83
	min	8,52	10,45	13,30	16,40	18,31
dw	**min**	6,88	8,88	11,63	14,63	16,63
h	**max**	0,80	0,90	0,90	0,90	1,3
k	**max**	5,50	6,50	8,20	10,00	12,00
	min	5,25	6,25	7,95	9,75	11,75
L1	**min**	1,25	1,70	2,08	2,54	3,28
r	**min**	0,20	0,25	0,40	0,40	0,60
dt	**E**	E6	E8	E10	E12	E14
	nom	5,55	7,30	9,20	10,95	12,65

nom	min	max	peso / *weight* / Gewicht				
			M5	M6	M8	M10	M12
6	5,76	6,24					
8	7,71	8,29					
10	9,71	10,29					
12	11,65	12,35					
14	13,65	14,35					
16	15,65	16,35	3,3	5,3	10,3		
18	17,65	18,35	3,6	5,7	11,0		
20	19,58	20,42	3,8	6,0	11,6	19,3	
22	21,58	22,42	4,1	6,4	12,3	20,4	
25	24,58	25,42	4,5	6,9	13,3	21,9	
28	27,58	28,42	4,8	7,5	14,3	23,5	
30	29,58	30,42	5,1	7,8	14,9	24,5	36,8
35	34,5	35,5			16,5	27,1	40,6
40	39,5	40,5			18,2	29,7	44,4
45	44,5	45,5				32,3	48,1
50	49,5	50,5				34,9	51,9
55	54,4	55,6				37,5	55,7
60	59,4	60,6				40,1	59,4
65	64,4	65,6				42,7	63,2
70	69,4	70,6				45,3	66,9
75	74,4	75,6				47,9	70,7
80	79,4	80,6				50,5	74,5

VITI A TESTA BOMBATA BASSA CALOTTA CON IMPRONTA A CROCE
CROSS RECESS HALF ROUND HEAD SCREWS
LINSENSCHRAUBE MIT NIEDRIGEM KOPF MIT PHILIPS-KREUZSCHLITZ

TBB

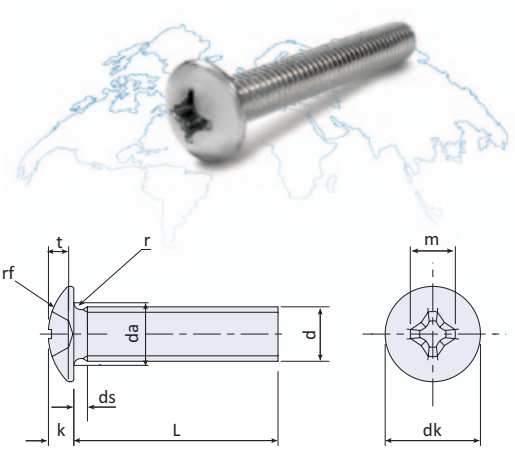

Materiali:
acciaio 4.8
acciaio inox A2-70

Material:
steel 4.8
stainless steel A2-70

Festigkeitsklasse:
aus Stahl in 4.8
aus Edelstahl A2-70

ø		M4	M5	M6
P	passo/*step*/Steigung	0,7	0,8	1
ds	max	1,4	2,0	2,0
dk	nom	9	10	12
	max	9,2	10,2	12,2
	min	8,8	9,8	11,8
k	max	2,65	3,20	3,45
	min	2,35	2,80	3,15
r	max	0,5	0,6	0,8
rf	~	7	8	9
da	max	4,7	5,7	6,8
PHILLIPS	PH	2	2	3
m	~	4,32	4,70	6,22
t	max	2,23	2,64	2,82
	min	1,60	2,00	2,18

nom	min	max	peso / *weight* / Gewicht		
			M4	M5	M6
6	5,76	6,24	1,3	2,0	3,0
8	7,71	8,29	1,5	2,3	3,4
10	9,71	10,29	1,7	2,5	3,8
12	11,65	12,35	1,9	2,8	4,1
14	13,65	14,35	2,0	3,0	4,5
16	15,65	16,35	2,1	3,3	4,9
18	17,65	18,35	2,3	3,6	5,3
20	19,58	20,42	2,4	3,8	5,6
22	21,58	22,42	2,6	4,0	6,0
25	24,58	25,42	2,8	4,4	6,5
28	27,58	28,42	3,1	4,8	7,0
30	29,58	30,42	3,2	5,0	7,4
35	34.5	35.5	3,6	5,7	8,3
40	39.5	40,5	4,0	6,3	9,2
45	44.5	45.5	4,4	7,0	10,1
50	49.5	50,5	4,8	7,6	10,9
55	54.4	55,6		8,2	11,7
60	59.4	60,6		9,0	12,5
65	64,4	65,6			
70	69,4	70,6			

NUMERO DI VITI PER CONFEZIONE E PALLET STANDARD (ACCIAIO CLASSE 4.8) - scatole neutre, solo con logo VMC
STANDARD NUMBER OF PIECES PER BOX AND PER PALLET (STEEL CLASS 4.8) - neutral boxes only with VMC logo
VERPACKUNGSEINHEIT UND MENGE PRO PALETTE (FESTIGKEITSKLASSE 4.8) - Neutrale Verpackungen; nur mit VMC logo

L	M4		M5		M6	
	pz/box	pz/pallet	pz/box	pz/pallet	pz/box	pz/pallet
6	290	580.000	406	406.000	290	290.000
8	290	580.000	290	290.000	290	290.000
10	290	580.000	290	290.000	290	290.000
12	228	456.000	290	290.000	228	228.000
14	228	456.000	290	290.000	228	228.000
16	228	456.000	228	228.000	152	152.000
18	152	304.000	228	228.000	152	152.000
20	152	304.000	228	228.000	152	152.000
22	152	304.000	152	152.000	228	114.000
25	152	304.000	152	152.000	228	114.000
28						
30	228	228.000	152	152.000	152	76.000
35	152	152.000	228	114.000	152	76.000
40	152	152.000	152	76.000		
45	228	114.000	152	76.000		
50	228	114.000	152	76.000		
55			228	45.600		
60			228	45.600		

VITI E PRODOTTI SPECIALI (FORNITURE CUSTOM SU RICHIESTA)

Tra i nostri clienti annoveriamo industrie nell'Unione Europea, in Russia ed in altri paesi extraeuropei e nei principali settori: Meccanico, Aeronautico, Automotive, Elettrodomestici.

SPECIAL PRODUCTS (EXPRESSLY ON DEMAND ACCORDING CUSTOMER DRAWING)

We serve clients from the EU, Russia and other Extra-European Countries in various sectors: Mechanical, Aerospace, Automotive, Home appliances.

SONDERTEILE (EIGENS AUF ANFRAGE NACH KUNDENSPEZIFIKATION)

Unsere Kunden sind aus der Europäischen Gemeinschaft, aus Russland und aus anderen europäischen und ausse-reuropäischen Ländern. Unsere Schrauben werden in den folgenden Branchen verwendet: Maschinenbau, Luftfahrt, Automotive, Hausgeraete

Catalogo N° 7 del 3-2017

MECAVIT®

MECAVIT SRL
via Fornace 28 | 40023 Castel Guelfo (BO) Italy
Tel. +39 0542 670560 | Fax +39 0542 670561 | mecavit@mecavit.it

www.mecavit.it